“CANALIZADOR FOTTE”

TRAFICO
SOLUCIONES VIALES

¿QUÉ ES?...

- Demarcador de carriles especiales.
- Dispositivo canalizador, que cuenta con 5 áreas reflejantes y una altura que incrementar su visibilidad en cualquier vialidad o camino.
- Son parte de los señalamientos viales de tipo horizontal, que se colocan sobre el pavimento y sirven para canalizar la circulación de los vehículos, delimitar carriles, entre otras funciones; son muy útiles y prácticos, ya que llaman la atención del conductor al contar con elementos reflectantes.
- Sus caras reflejan muy bien la luz de los faros de los vehículos que se acercan; además, son elementos resistentes para sus función.

CARACTERÍSTICAS

- Diseño piramidal elaborado en una sola pieza.
- Su composición a base de polietileno de media densidad, ofrece mejor desempeño de resistencia y dilatación de sus materiales, aun en temperaturas extremas, color amarillo integrado.
- Protección a rayos UV, resistencia a la humedad, corrosión y cambios climáticos.
- Su altura y curvas son ideales de modo que no daña los neumáticos y no afecta la circulación de los vehículos, pero disuade y canaliza perfectamente.
- Un par de reflejantes; rojo/blanco, en los extremos añadiendo mayor visibilidad durante la noche, blanco en los laterales.
- Ademas de que el cuerpo cuenta con altos relieves ayudando a que las bicicletas no resbalen al rozar el canalizador.
- Fácil de instalar.
- Cuenta con 2 barrenos para sujeción con anclas (no incluidas).
- Tiene la opción de llevar el logotipo institucional en la parte lateral.

871 511 8808 traficotrc.com.mx ventas@traficotrc.com.mx

“CANALIZADOR FOTTE”

TRAFICO
SOLUCIONES VIALES

Las dimensiones y otras medidas son nominales, pueden variar en +- 2%.

Medidas en: cm

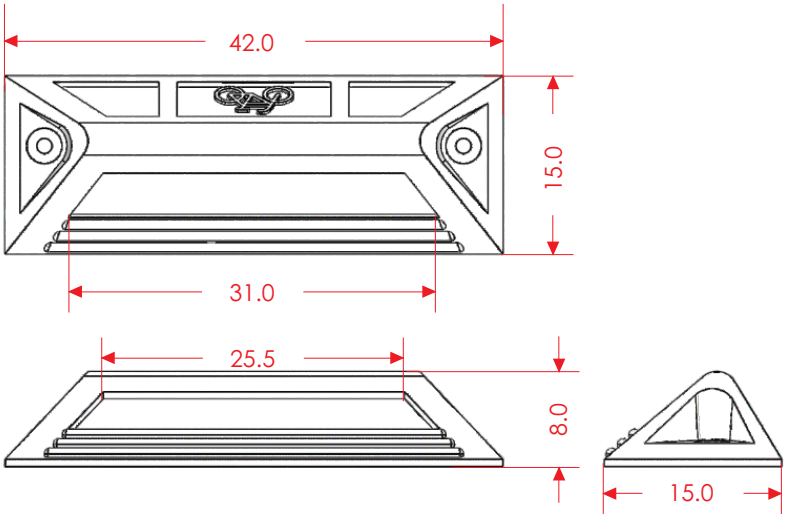

MEDIDAS

Total	Largo: 42.0 cm Ancho: 15.0 cm Alto: 8.0 cm
Reflejante	Blanco

INSTALACIÓN

1.- Marcar la posición de los barrenos utilizando el canalizador como plantilla.
2.- Perforar con broca para concreto de 1/2" hasta una profundidad de 5".
3.- Rellenar el barreno con resina epóxica.
4.- Colocar el canalizador en su posición e insertar las anclas (clavos de acero).
5.- Clavar las anclas (clavos de acero) sin dañar el canalizador.
6.- Listo!!

Con resina epoxica

Clavo de acero (3/8" x 16 cm)

871 511 8808 traficotrc.com.mx ventas@traficotrc.com.mx